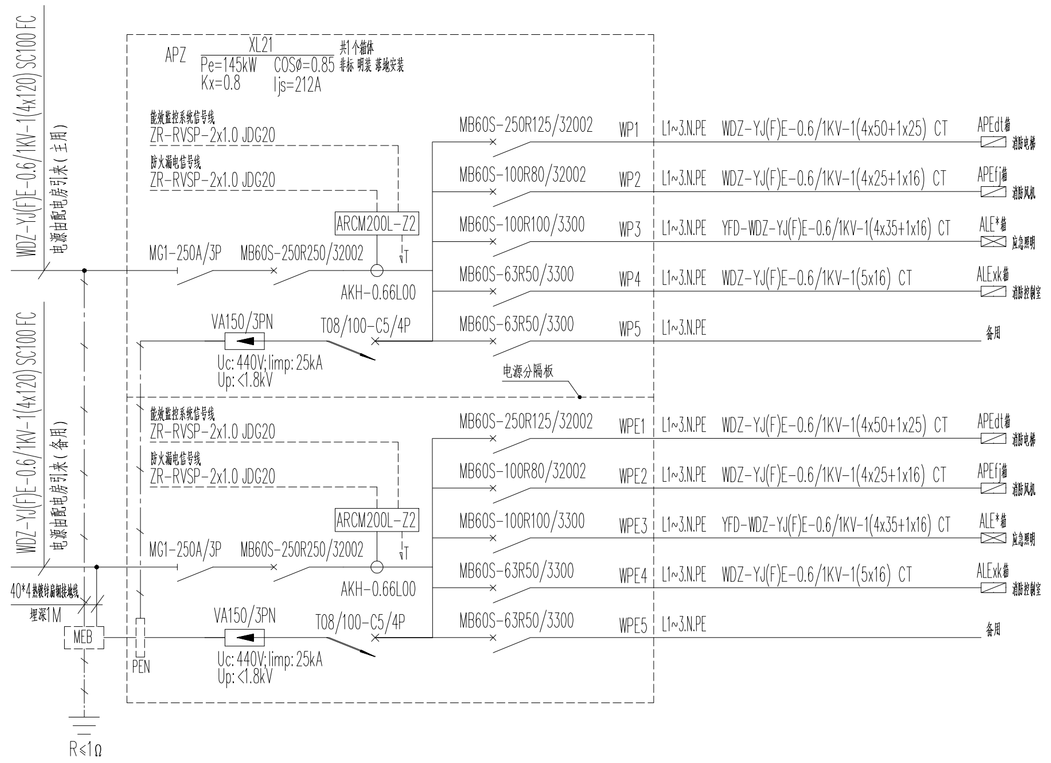

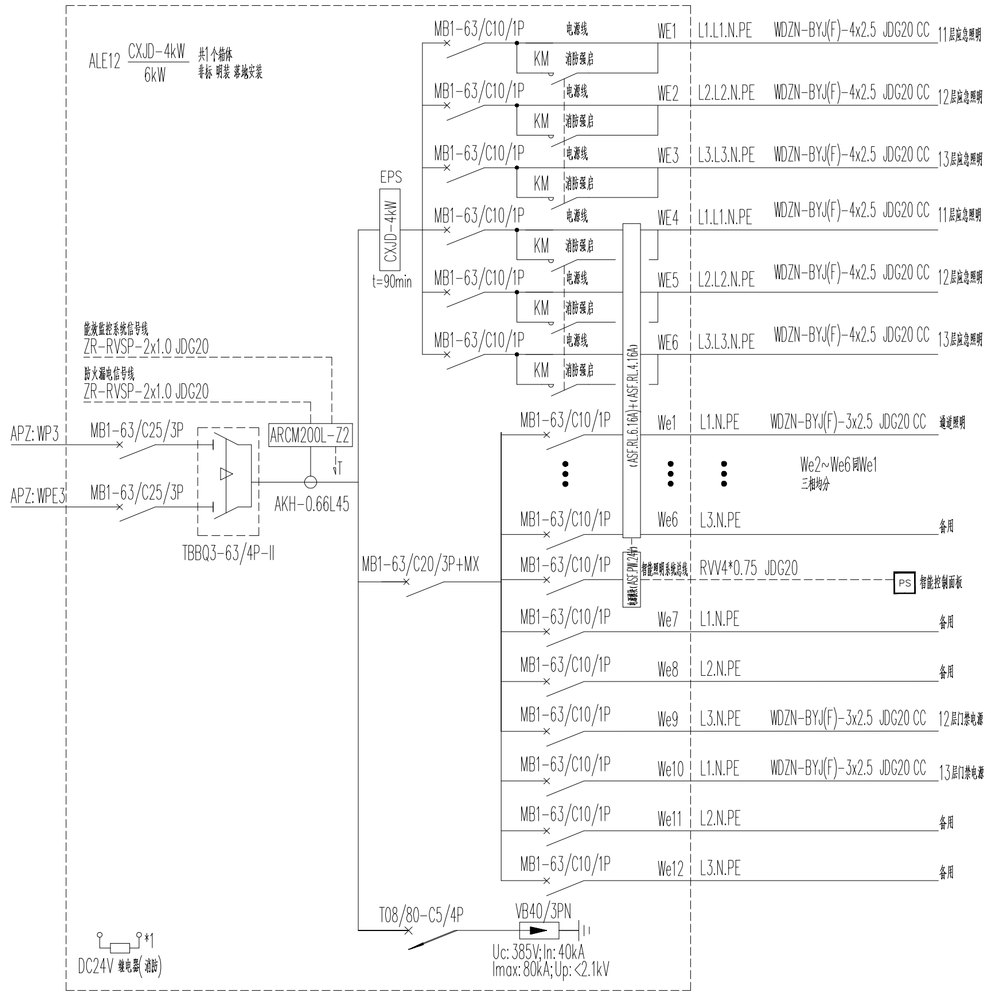

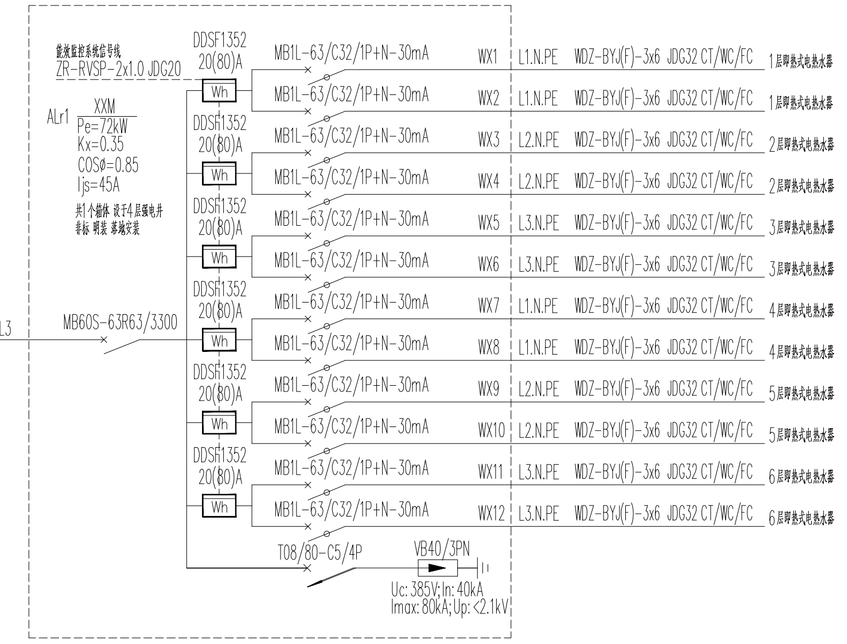

新增ALr1箱体修改系统图

注：箱体为新增

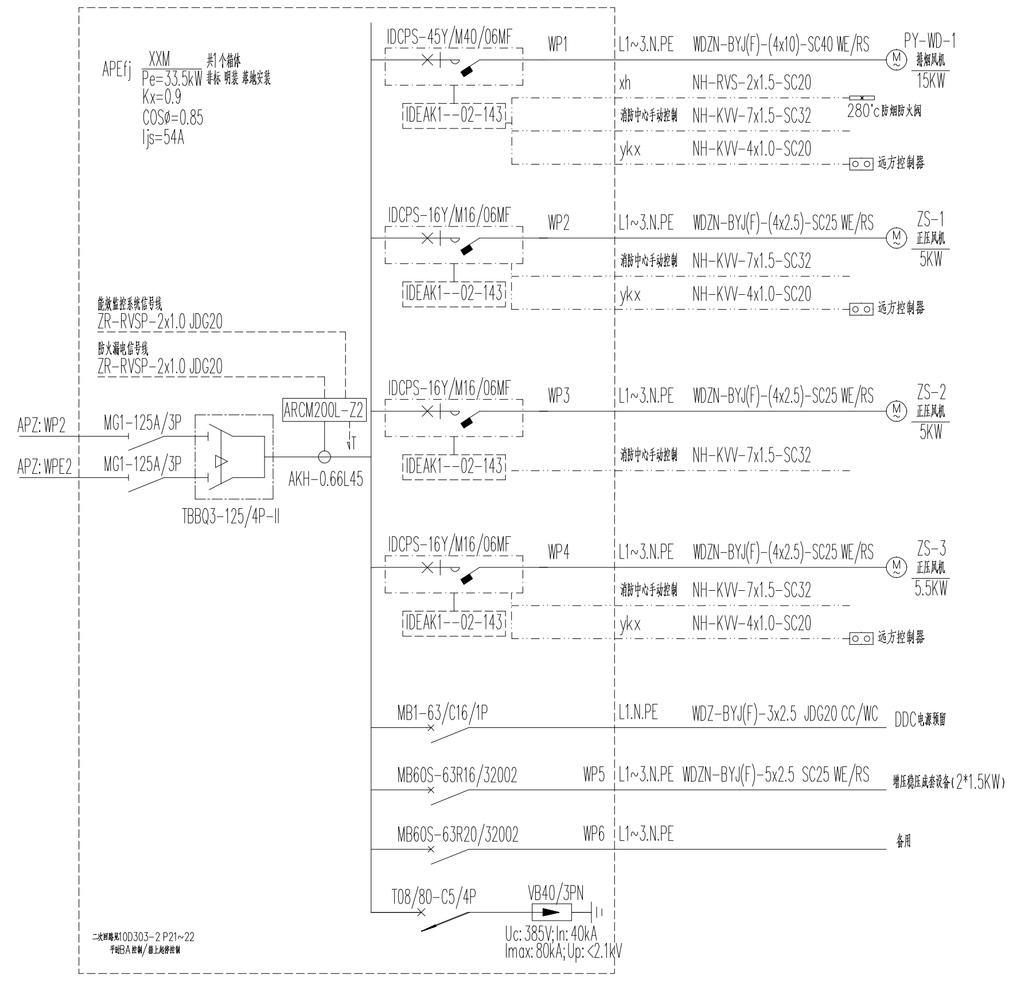

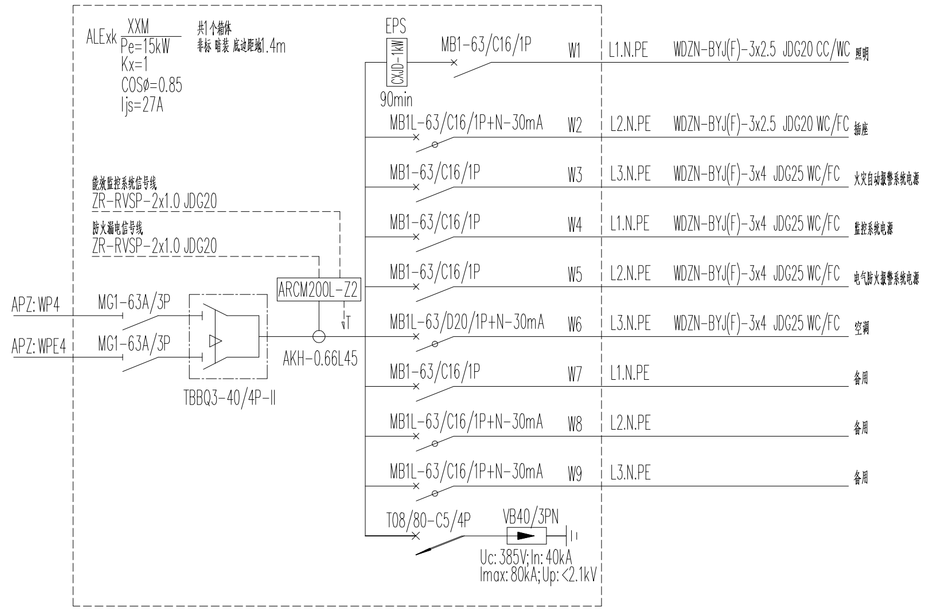

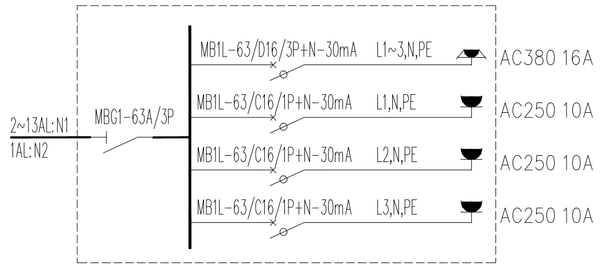

CX <共12台>

XRM箱体,h=1.4m

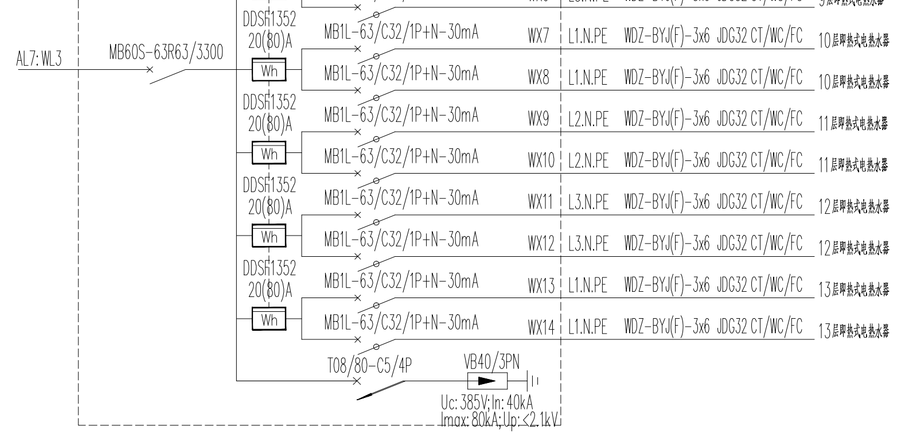

新增ALr2箱体修改系统图

注：箱体为新增

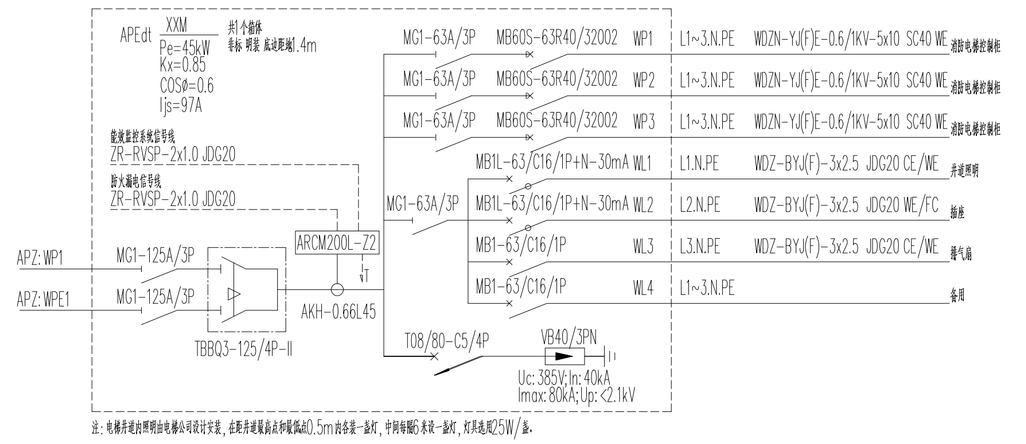

注：电梯井道照明设由电梯公司设计安装，业务走道配插点到配电柜0.5m由业主一起灯，中间每隔5.5米一盏灯，灯具选型5W/盏。

若有更新版本时本图失效

图纸版本记录

版次	版本时间
00	2015.03
01	2016.04

注册执业签章

PROFESSIONAL REGISTERED SIGNET

姓名 NAME	
注册证书号 REG. CERT. NO.	
注册印章号 REG. SIGNET. NO.	

四川省建筑科学研究院

Sichuan Institute of Building Research

中国四川成都市一环路北三段55号

NO.55 Yihuan Road., Chengdu,Sichuan,China

610081

028-83371320

028-83345406

电子信箱 SJES.2008@163.com

http://www.scjky.com.cn

批准人 APPROVAL	张 潘	
设计总负责人 PROJECT MANAGER	刘露艳	刘露艳
专业负责人 PROFESSIONAL MANAGER	周正波	周正波
审 核 REVIEWED BY	徐 华	徐华
校 核 CHECKED BY	周正波	周正波
设 计 DESIGNED BY	夏雨霞	夏雨霞
制 图 DRAWN BY	夏雨霞	夏雨霞
发包方 CLIENT	四川省建筑科学研究院	
工程项目 PROJECT	四川省建筑科学研究院科技楼改造项目	
子项名称 SUB-PROJECT	科技楼改造	
设计号 DESIGNING NO.	L2014-025	
图 别 DWG TYPE	电 施	

图 名 DWG TITLE:

电力配电箱柜系统图5

单 位 UNIT:mm 比 例 SCALE: 1:100

图 号 DWG NO	版 次 VERSION	日 期 DATE
E12	01	2016.04